

PIPELIFE JUHTMEVABA RF-SWITCH

Pipelife Eesti AS Põrguvälja tee 4, Lehmja, Rae vald, 75306 Harjumaa
E pipelife@pipelife.ee

PIPELIFE
wienerberger

1 RF-Switch – LED/nupu näit

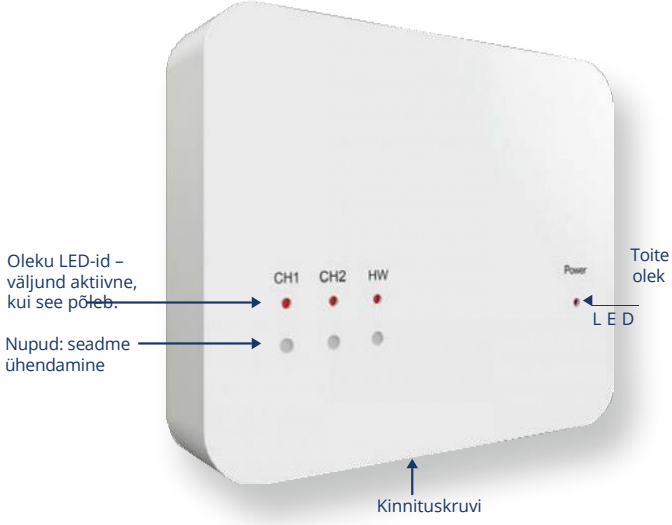

2 RF-Switchi installimine

1. Väikese kruvikeeraja abil keerake RF-Switchi põhjas asuv kruvi veidi lahti. Seejärel saate esipaneeli tagaplaadist ettevaatlikult eraldada.
2. Asetage RF-Switchi tagaplaat seinale, kinnitades kaasasolevate kruvide abil oma kohale.
3. Ühenda RF-Switchi kaablid, nagu on näidatud skeemil (punkt 6).
4. Paigaldage esipaneel tagaplaadile, pingutage kinnituskruvi.
5. Lülitage toide sisse, toite LED süttib.



3 Väljundite manuaalne käivitus

RF-Switchi väljundi käivitamiseks vajutage lihtsalt üks kord vajalikku kanali nuppu, seejärel aktiveeritakse väljund ja LED.

Väljundi tühistamiseks vajutage nuppu üks kord.

4 RF-lüliti sidumine Hub8wirelessiga

RF-Switchil hoidke CH1 sidumisnuppu 5 sekundit all.

CH1 oleku LED hakkab vilkuma.

Vajutage ja vabastage Hub8wirelessi sidumisnupp.

Kui RF-Switch tuvastab Hub8wirelessi sidumissignaali, lõpetab CH1 LED vilkumise.

Juhtmevaba termostaadi sidumiseks RF-Switchiga vaadake oma juhtmeta termostaadi kasutusjuhendit.

Termostaadi sidumisel kombineeritud kütte/kuuma vee režiimis ei pea te HW-kanaliga eraldi siduma. Seda tehakse automaatselt, kui termostaat SW on seotud kas CH1 või CH2 kanaliga. Termostaadil SW tuleb valida HW juhtimiseks vastav seadistus

5 Kanali lähtestamine

RF-Switchi väljundi lähtestamine

Vajutage ja hoidke soovitud kanali sidumisnuppu 15 sekundit all. Nupuvajutuse ajal näete pidevalt vilkuvat LED-lampi, millele järgneb kiire vilgatus.

Kui LED on vilkumise lõpetanud, on lähtestamisprotseduur lõpule viidud ja kustutab kõik selle kanaliga seotud seadmed.

6 RF-lülitiga juhtmestiku skeem (S-plaan)

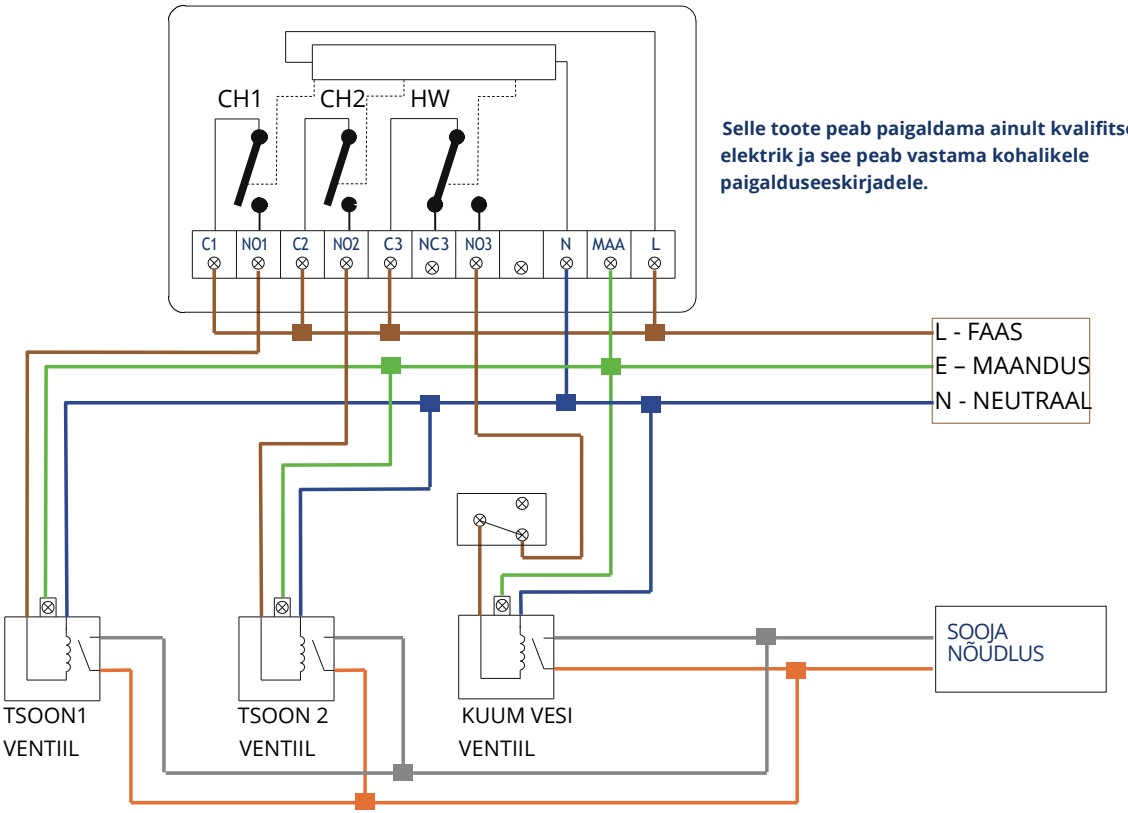

Selle toote peab paigaldama ainult kvalifitseeritud elektrik ja see peab vastama kohalikele paigalduseeskirjadele.